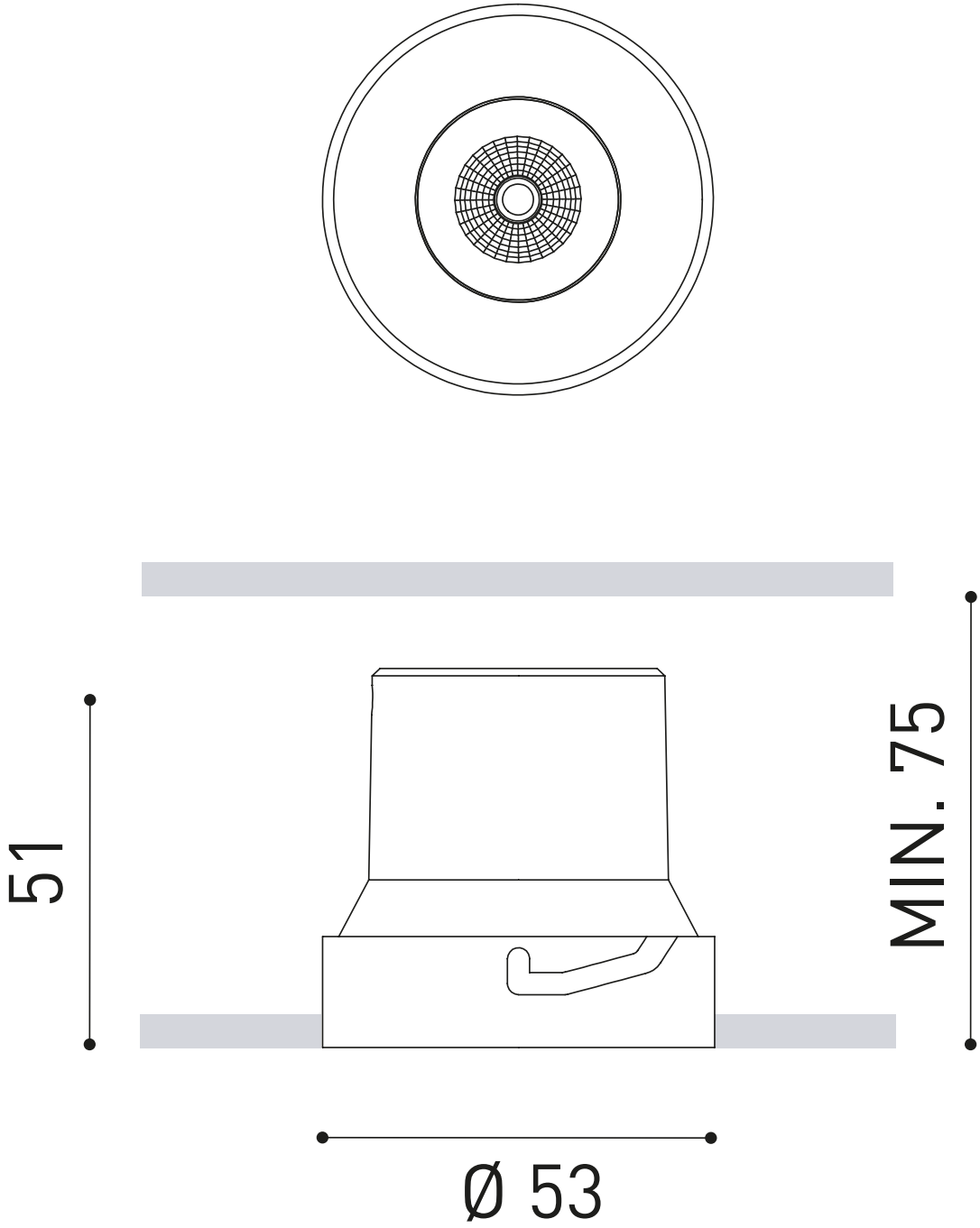
51
MIN. 75
Ø 53